Condicionadores de Sinal com Entrada de Ponte para Montagem em Trilho DIN

DRC-4710/4720

1 ANO GARANTIA

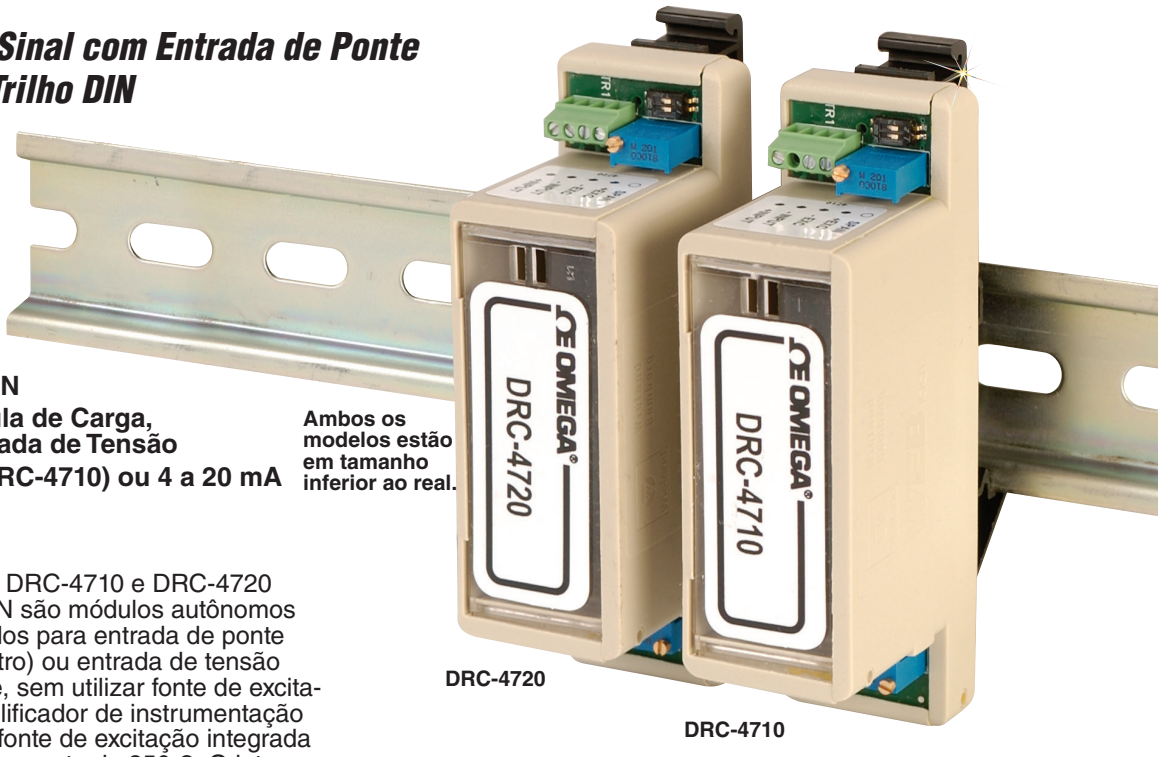

Ambos os modelos estão em tamanho inferior ao real.

DRC-4720

DRC-4710

- **Montagem em Trilho DIN**
- **Entrada de Ponte (Célula de Carga, Extensômetro) ou Entrada de Tensão**
- **Saída de 0 a 10 VCC (DRC-4710) ou 4 a 20 mA (DRC-4720)**
- **Econômico**

Os condicionadores de sinal DRC-4710 e DRC-4720 para montagem em trilho DIN são módulos autônomos alimentados por CC projetados para entrada de ponte (célula de carga, extensômetro) ou entrada de tensão (não conectado a uma ponte, sem utilizar fonte de excitação). Eles possuem um amplificador de instrumentação de precisão, saída filtrada e fonte de excitação integrada de 10V capaz de acionar uma ponte de 350 Ω. O intervalo da entrada de 0 a 30 mV faz com que o DRC-4710 e DRC-4720 sejam compatíveis com a maioria das saídas de transdutores de pressão ou células de carga baseados em extensômetros. Há dois modelos disponíveis, um com saída de 0 a 10 VCC (DRC-4710) e outro com saída de 4 a 20 mA (DRC-4720). As conexões são por meio de blocos de terminais com parafusos de fácil acesso. Potenciômetros para ajuste de zero e *span* ficam do lado externo para facilitar o acesso.

Especificações

ENTRADA
Intervalo de Entrada: 0 a 10 mV, 0 a 20 mV, 0 a 30 mV (selecionável por chave *dip switch*)
Linearidade: ±0,01%
Ajuste de Zero: 20% da saída máxima
Coeficiente de Temperatura: 0,05%/°C
***Offset* de Tensão da Entrada:** ±70 µV
Coeficiente de Temperatura do *Offset* de Tensão da Entrada: 0,7 µV/°C
Tensão no Modo Comum: 0 a 5V
Rejeição no Modo Comum (CC): 100 dB
Ruído de Entrada: 0,3 µV pp, normalmente (0,1 a 10 Hz)

SAÍDA
Intervalo de Saída:
DRC-4710: 0 a 10 VCC
DRC-4720: 4 a 20 mA
Corrente da Carga (DRC-4710): 5 mA máx
Compliance Voltage (DRC-4720): 5.5V max
Resistência de *Loop* (DRC-4720): 250 Ω máx
Resposta de Frequência (Filtro de 2 Pólos): CC para 10 Hz
Coeficiente de Temperatura de Ganho RMS Total: 0,007%/°C

FONTE DE ALIMENTAÇÃO DA PONTE
Saída Fixa: 10V ±1.0%
Coeficiente de Temperatura: 0,05%/°C
Corrente da Carga: máximo de 30 mA

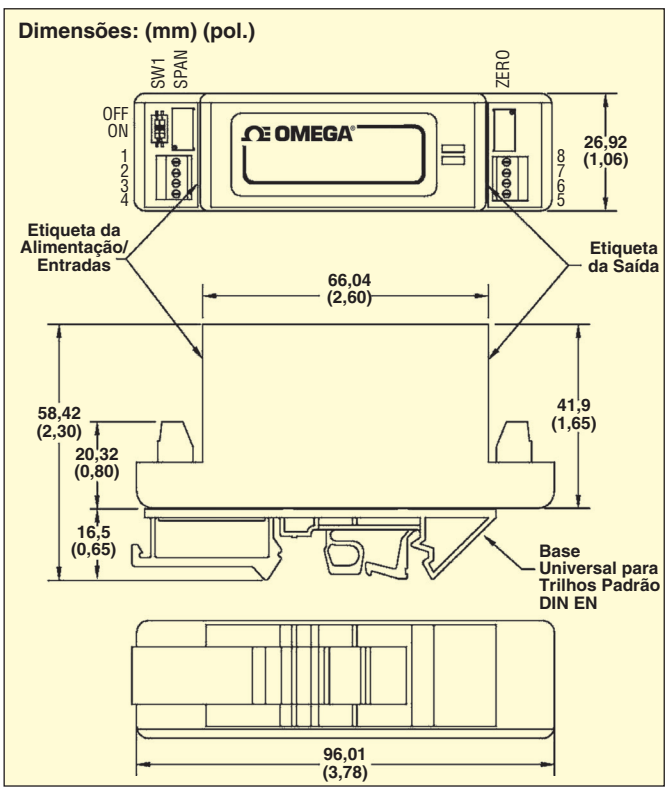

GERAL
Alimentação: 18 a 26 VCC
Corrente de Entrada (Uma Ponte de 350 Ω):
DRC-4710: 40 mA
DRC-4720: 55 mA
Ambiente Operacional: 0 a 55°C (32 a 131°F)
Temperatura de Armazenamento: -40 a 80°C (-40 a 176°F)
Dimensões: 96 mm A x 27 mm L x 42 mm P (3,78 x 1,06 1,65")
Peso: 85 g (3 oz)

Detalhe das conexões de entrada/saída do DRC-4720 em tamanho real.

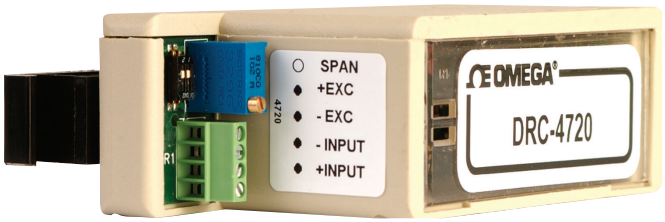

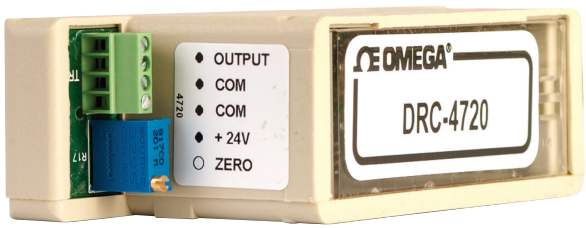

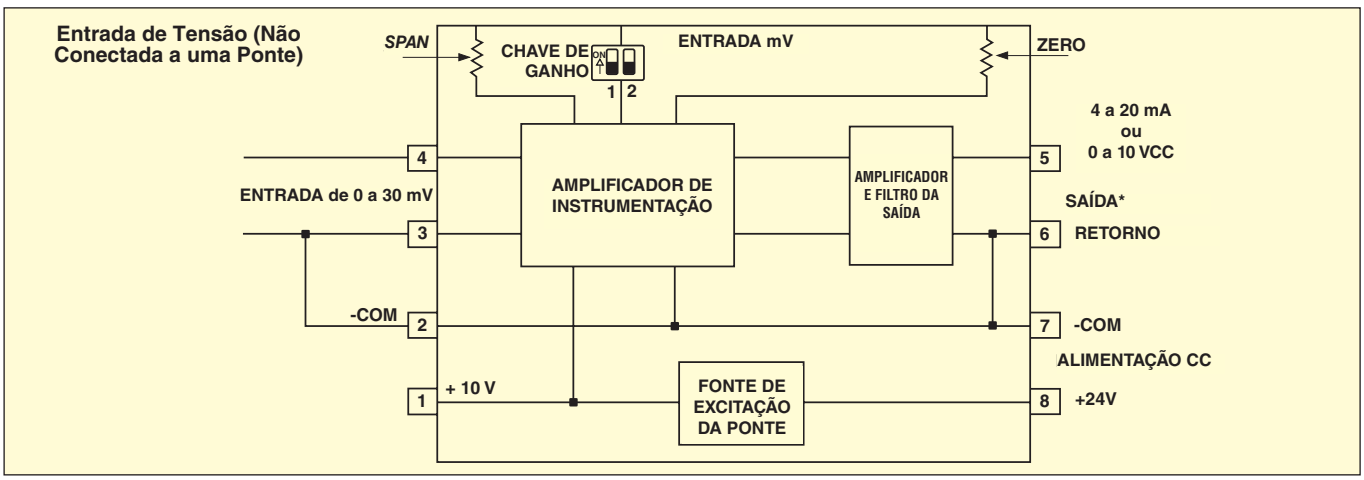

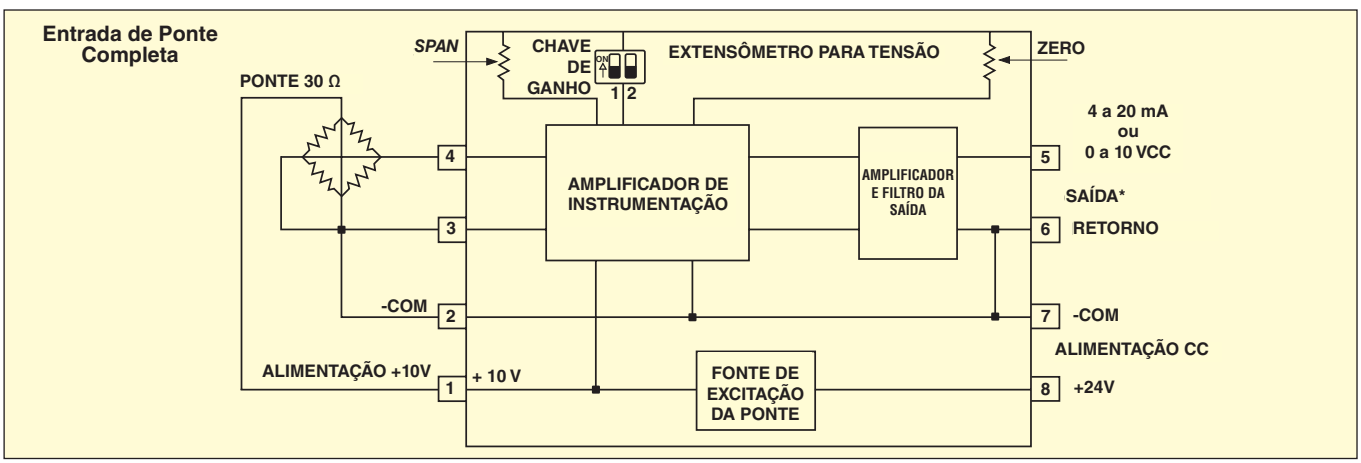

**DRC-4710 (saída de 0 a 10 VCC)*
DRC-4720 (saída 4 a 20 mA)

Para Fazer o Pedido

Código do Produto	Descrição
DRC-4710	Condicionador de sinal com entrada de ponte e saída 0 a 10 VCC
DRC-4720	Condicionador de sinal com entrada de ponte e saída 4 a 20 mA

O programa de garantia estendida OMEGACARE[SM] está disponível para os modelos mostrados nesta página. Consulte seu representante de vendas para obter todos os detalhes quando for fazer o seu pedido.

Acessórios

Código do Produto	Descrição
iDRN-PS-1000	Fonte de alimentação (comutação), entrada de 95 a 240 VCA, saída 24 VCC a 850 mA
RAIL-35-2	Trilho DIN de 35 mm (1,4"), 2 m (6.6') de comprimento
RAIL-35-1	Trilho DIN de 35 mm (1,4"), 1 m (3.3') de comprimento

Fornecidos completos, com manual do usuário.
***Exemplo de Pedido: DRC-4710,** condicionador de sinal com entrada de ponte e saída 0 a 10 Vcc, **iDRN-PS-1000**, fonte de alimentação, **RAIL-35-2**, trilho para montagem e **OMEGACARE**, garantia estendida de 1 ano para **DRC-4710**.*