ROTÂMETROS DE LEITURA DIRETA EM LINHA E DE PAINEL

Série FLD1000/ FLD2000

- **Estrutura Rígida e Compacta**
- **Escalas Duplas, Giratórias e de Leitura Direta para Ar e Água**
- **Graduações Refletem os Sistemas Métrico e Inglês**
- **Montagem Vertical Na Linha ou No Painel**

Incorporando a tradicional tecnologia de vidro de precisão de área variável, estes medidores de fluxo robustos de PTFE oferecem soluções precisas e econômicas para medições de fluxo de intervalo médio.

FLD1000/FLD2000 são projetados com escalas únicas giratórias de leitura direta dupla de ar-água com graduações mostrando marcações de SCFM e SLPM (ar), assim como marcações de GPM e LPM (água).

Os medidores de fluxo são testados individualmente no Detector de Vazamento do Espectômetro de Massa e certificado para uma classificação de integridade de vazamento de hélio de 1 x 10^{-7} SCCS ou melhor.

Dimensões: mm (polegadas)

FLD2201 mostrado em escala menor que a real.

PTFE Vertical Na Linha Série FLD1200

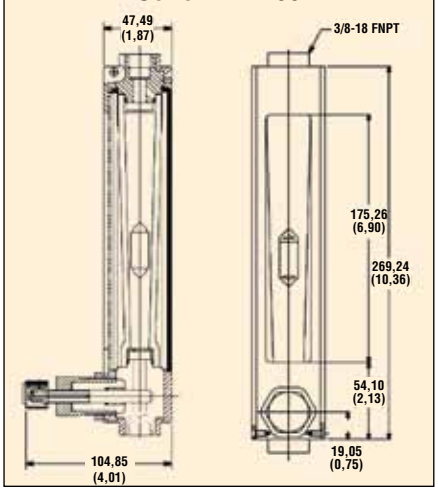

Vertical Na Linha Série FLD1000/FLD1100

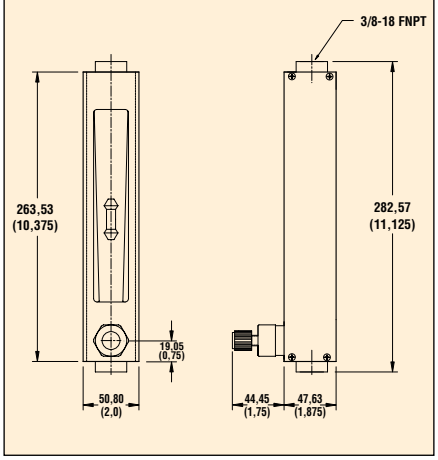

Montagem de Painel Série FLD2000/FLD2100

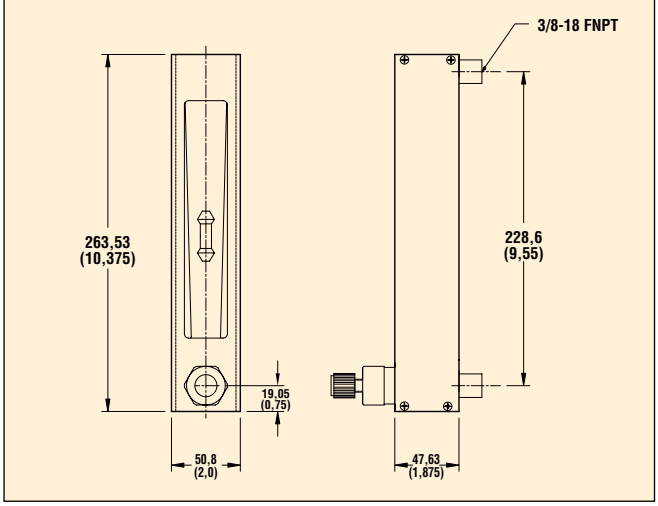

Montagem de Painel de PTFE Série FLD2200

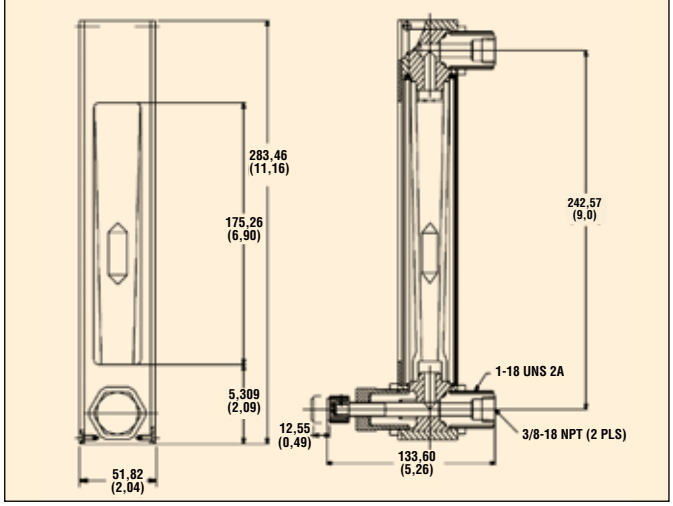

ESPECIFICAÇÕES

Exatidão: +5% de fundo de escala
Temperatura Máxima:
65°C (150°F) ou 121°C (250°F) para unidade do 3160 em aço inoxidável ou em latão
Pressão Máxima:
Corpo de Metal: 10.3 bar (150 psig) @ 93°C (200°F)
Corpo PTFE: 6.7 bar (100 psig) @ temperatura ambiente

Conexões: ⅜ NPT fêmea em linha ou horizontal traseiro
Escalas: Giratórias, leitura direta do ar (SCFM-SLPM) e água (GPM-LPM). O comprimento nominal da escala é de 127 mm (5")
Integridade de vazamento: testados individualmente contra vazamentos e certificados
Blindagens do tubo: policarbonato

Tubos de vazão: Vidro de borosilicato de parede pesada formado com precisão
Flutuadores: PTFE para PTFE3, 316 em aço inoxidável para unidades de 316 em aço inoxidável e em latão
Partes Úmidas: PTFE, latão ou 316 em aço inoxidável
Selos: PTFE; FKM para unidades de 316 em aço inoxidável e em latão

Para fazer seu pedido

Vertical Na Linha					
		Fluxo Máximo			
Aço Inoxidável Com Válvula	Aço Inoxidável Sem Válvula	Ar		Água	
Nº do Modelo	Nº do Modelo	SCFM	SLPM	GPM	LPM
FLD1001	FLD1001-NV	5	140	1,2	4
FLD1002	FLD1002-NV	10	280	2	8
FLD1003	FLD1003-NV	15	425	3	11,5
FLD1004	FLD1004-NV	20	575	4	15
FLD1005	FLD1005-NV	30	900	5	20
Latão Com Válvula	Latão Sem Válvula				
FLD1101	FLD1101-NV	5	140	1,2	4
FLD1102	FLD1102-NV	10	280	2	8
FLD1103	FLD1103-NV	15	425	3	11,5
FLD1104	FLD1104-NV	20	575	4	15
FLD1105	FLD1105-NV	30	900	5	20
PTFE Com Válvula	PTFE Sem Válvula				
FLD1201	FLD1201-NV	3,5	100	0,8	3
FLD1202	FLD1202-NV	7	200	1,5	5,75
FLD1203	FLD1203-NV	10,5	300	2,2	8,25
FLD1204	FLD1204-NV	14	400	2,9	11
FLD1205	FLD1205-NV	17,5	500	3,5	13,25
FLD1206	FLD1206-NV	22	625	4,1	16
Montagem do Painel					
		Ar		Água	
Aço Inoxidável Com Válvula	Aço Inoxidável Sem Válvula	SCFM	SLPM	GPM	LPM
FLD2001	FLD2001-NV	5	140	1,2	4
FLD2002	FLD2002-NV	10	280	2	8
FLD2003	FLD2003-NV	15	425	3	11,5
FLD2004	FLD2004-NV	20	575	4	15
FLD2005	FLD2005-NV	30	900	5	20
Latão Com Válvula	Latão Sem Válvula				
FLD2101	FLD2101-NV	5	140	1,2	4
FLD2102	FLD2102-NV	10	280	2	8
FLD2103	FLD2103-NV	15	425	3	11,5
FLD2104	FLD2104-NV	20	575	4	15
FLD2105	FLD2105-NV	30	900	5	20
PTFE Com Válvula	PTFE Sem Válvula				
FLD2201	FLD2201-NV	3,5	100	0,8	3
FLD2202	FLD2202-NV	7	200	1,5	5,75
FLD2203	FLD2203-NV	10,5	300	2,2	8,25
FLD2204	FLD2204-NV	14	400	2,9	11
FLD2205	FLD2205-NV	17,5	500	3,5	13,25
FLD2206	FLD2206-NV	22	625	4,1	16

É fornecido com manual de utilização completo.
*Para limpeza por oxigênio, acrescente o sufixo **"-O2CLEAN"** para o número do modelo, a um custo adicional.*
*Calibração rastreável **NIST** não disponível.*
***Exemplo de pedido: FLD2101,** medidor de fluxo de leitura direta de latão com válvula.*
***FL1101** medidor de fluxo vertical na linha de leitura direta de latão com válvula.*