INDICADOR DE PRESSÃO DIGITAL PARA USO GERAL
COM EXATIDÃO DE 0,25% DO PONTO TERMINAL

Intervalos de vácuo a 25000 psi (30 em Hg a 1724 bar)

Série DPG8001

- **Exatidão Típica de 0,25% do Ponto Terminal do Fundo de Escala**
- **Valor Aumentado vs. Medidor Mecânico**
- **Display de LCD com 5 Dígitos grandes de 12,2 mm (0,48")**
- **Display Gráfico tipo Barra com 20 Segmentos**
- **Unidades de Engenharia Selecionáveis pelo Usuário**
- **Leituras de Mín./Máx.**
- **Função de Tara Padrão**
- **Proteção Contra o Ambiente NEMA 4X (IP65)**
- **Todas as Partes Molhadas em Aço Inoxidável**

DPG8001

O indicador digital de pressão da Série DPG8001 oferece uma exatidão de 0,25% do ponto de terminal do fundo de escala em uma unidade robusta de fácil uso e o seu preço é comparável aos medidores de teste mecânicos. Ter todas as partes molhadas em aço inoxidável o tornam adequado para uma grande variedade de líquidos industriais e de meios gasosa. Esta série possui unidades de engenharia selecionáveis pelo usuário, permitindo que um indicador seja utilizado em diversas escalas de pressão.

O DPG8001 padrão é fornecido com diversas características que não estão disponíveis ou custam extra nos indicadores digitais de muitos competidores, como tara, gráfico tipo barra de 20 segmentos, memória de Mín./Máx., 9 unidades de engenharia e luz de fundo para uma leitura fácil.

ESPECIFICAÇÕES

Exatidão: 0,25% do ponto do terminal do FE

Intervalos: manômetros de vácuo a 25000 psi, manômetros de vácuo e compostos

Bateria: Duas baterias “AA” incluídas

Vida útil da Bateria: 2000 h no mín.

Indicador da Bateria: 4 níveis

Temperatura Média: -20 a 80 °C (-4 a 176 °F)

Temperatura de Operação: -20 a 60 °C (-4 a 140 °F)

Efeitos de Temperatura: 0,04%/°F (-20 a 180°F) zero e intervalo

Taxa de Atualização: 1 Hz

Ciclo de Vida: 10 milhões

Vibração: MIL-STD-202G método 201A

Choque: MIL-STD-202G método 213 B

Display: 4 ou 5 dígitos com base na resolução disponível

Gráfico de Barra: gráfico de barra vertical de 20 segmentos

Altura do Dígito: linha superior de 12,2 mm (0,48"); linha inferior de 6,1 mm (0,24")

Indicadores do Display: Indicador de 4 segmentos da vida util da bateria mais ícones dedicados para o temporizador do medidor, o temporizador da luz de fundo, a tara, o mínimo e o máximo.

Ângulo de visão: 12h

Luz de fundo: Padrão, azul

Material do Invólucro (caixa e traseira): Policarbonato/ABS

Janela: Policarbonato

Classificação do Invólucro: NEMA 4X (IP65)

Capa Protetora: Padrão

Número de Série: Sim

Pressão de Prova

VCA a <300 psi: 200% do intervalo
300 a <5000 psi: 150% do intervalo
5000 a 25000 psi: 120% do intervalo

Pressão de Ruptura

VCA a <300 psi: 800% do intervalo
300 a <5000 psi: 500% do intervalo
5000 a 25000 psi: 300% do intervalo

Funções do Teclado

3 Botões com Funcionalidades de Multi Pressionamento

Liga/Desliga: Símbolo de power e enter

Zero: Zero, tara e seta para cima

Menu: Access, luz de fundo, seta para baixo

Unidades de Engenharia: psi, bar, polHg, cmHg, mmHg, kPa, mPa, kg/cm^2, ft^3, unidades personalizadas, exceto nos intervalos do indicador composto

Aprovações da Agência: CE (industrial pesado), ASME B40.7, RoHs, UL 61010/cUL pendente

Conexão: ¼ NPT macho, posição inferior até 10000 psi

>10,000 psi: 9⁄16-18 Conexão fêmea AMINCO UNF

Dimensões: 27 mm Hex (1 1⁄16")

Partes molhadas: 17-4 SS & 316L SS soldado a laser

Dimensões: mm (polegadas)

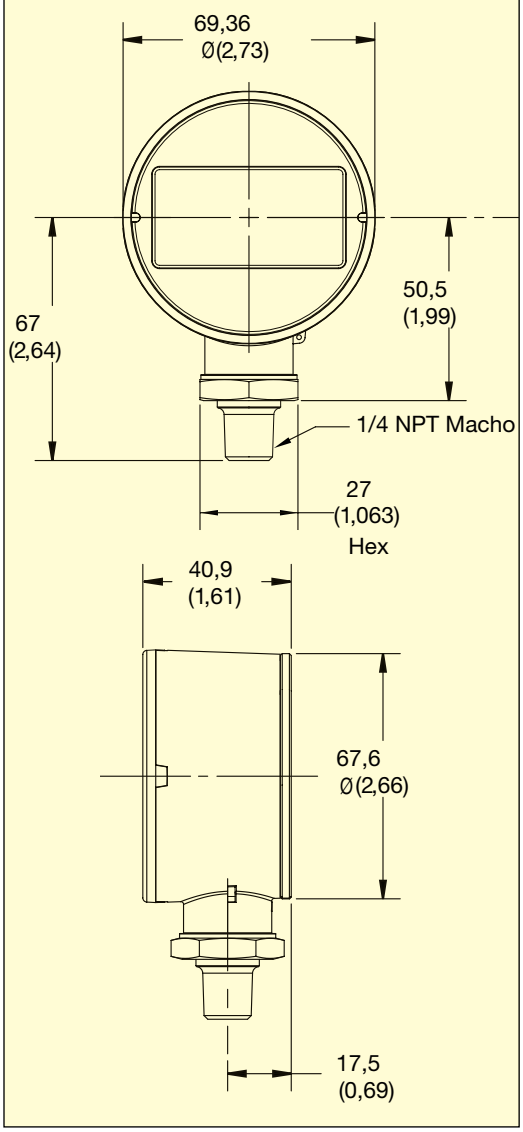

Para fazer seu pedido

INTERVALO/RESOLUÇÃO	Nº DO MODELO
INTERVALOS DO MEDIDOR DE VÁCUO E COMPOSTO	
30,00 polHg a 0	**DPG8001-VAC**
30,00 polHg a 15,00 psi	**DPG8001-30V15**
30,00 polHg a 30,00 psi	**DPG8001-30V30**
30,00 polHg a 60,00 psi	**DPG8001-30V60**
30,00 polHg a 100,0 psi	**DPG8001-30V100**
30,00 polHg a 150,0 psi	**DPG8001-30V150**
30,00 polHg a 300,0 psi	**DPG8001-30V300**
PRESSÃO MEDIDA (PSI)	
0 a 15,00	**DPG8001-15**
0 a 30,00	**DPG8001-30**
0 a 60,00	**DPG8001-60**
0 a 100,0	**DPG8001-100**
0 a 200,0	**DPG8001-200**
0 a 300,0	**DPG8001-300**
0 a 500,0	**DPG8001-500**
0 a 1000	**DPG8001-1K**
0 a 1500	**DPG8001-1.5K**
0 a 2000	**DPG8001-2K**
0 a 3000	**DPG8001-3K**
0 a 5000	**DPG8001-5K**
0 a 10.000	**DPG8001-10K**
0 a 15.000	**DPG8001-15K†**
0 a 20.000	**DPG8001-20K†**
0 a 25.000	**DPG8001-25K†**

É fornecido completo com capa protetora de borracha, 2 baterias "AA" e manual de utilização.
† Modelos para até 15.000, 20.000 e 25.000 psi fornecidos com conexão fêmea AMINCO 9⁄16 -18 UNF

Exemplos de pedido: DPG8001-15, *indicador digital de pressão com intervalo de 0 a 15 psi com capa protetora de borracha e luz de fundo.*

DPG8001-30V30, *indicador de pressão digital com intervalo de 30" Hg de vácuo a 30 psi de manômetro de pressão composta com capa de proteção de borracha e luz de fundo.*